VistaPano S 2.0 y VistaPano S Ceph 2.0: La eficiencia desde otra perspectiva

La perfecta combinación de diseño y calidad de imagen

reddot design award winner

DESIGN AWARD

DÜRR DENTAL

THE BEST, BY DESIGN

VistaPano S 2.0

Aparato panorámico digital de rayos X con tecnología S-Pan

Con VistaPano S 2.0, Dürr Dental ha establecido un nuevo estándar en la calidad de imagen de las radiografías extraorales. Además, el aparato de rayos X panorámico 2D se caracteriza también por un manejo sencillo y un flujo de trabajo perfectamente pensado, asistido por una innovadora pantalla táctil de cristal de 8". Las extraordinarias prestaciones de reproducción de la imagen de VistaPano S 2.0 se basan en dos innovadoras tecnologías. Por una parte, el moderno sensor CsI, que permite una calidad de imagen mejorada y, con ello, una sustancial mejora en el diagnóstico. Por otra parte, la tecnología S-Pan, que utiliza la información de las imágenes de cada una de las tomas para ofrecer automáticamente una nítida representación panorámica de la situación de la mandíbula y de los dientes en todas las posiciones espaciales.

El modo de escaneo rápido permite una completa ortopantomografía en un tiempo extremadamente corto de tan solo siete segundos con una muy reducida exposición a la radiación.

Características destacadas:

- Tecnología S-Pan para un diagnóstico más sencillo
- Extraordinaria calidad de imagen gracias al sensor CsI de alta resolución
- Diseño extrafino, reducido espacio
- Radiografías panorámicas en 7 segundos
- Pantalla táctil de cristal de 8" para un uso intuitivo
- Amplio paquete de funciones de automatización inteligente con VistaSoft AI

VistaPano S Ceph 2.0

Gran eficiencia – dosis reducida

Con el nuevo VistaPano S Ceph 2.0, se pueden tomar imágenes cefalométricas rápidas con una calidad de imagen excepcional y con la menor exposición posible a la radiación, todo ello en un tiempo de escaneado extremadamente corto de 1,9 segundos. Esto reduce el riesgo de que se produzcan imágenes borrosas debido al movimiento del paciente.
En niños con ortodoncia, la combinación de una dosis de rayos X reducida y un tiempo breve de escaneado resulta especialmente interesante.

Dado que ya están integrados en el aparato dos sensores High-End-CsI para las radiografías panorámicas y la función cefalográfica, se elimina el laborioso cambio de sensor y, así, el riesgo de sufrir averías. Todo esto convierte a VistaPano S Ceph 2.0 en la solución radiográfica ideal para la ortodoncia y la cirugía oral y maxilofacial.

Además, VistaPano S Ceph 2.0 le ofrece todas las funciones y ventajas de VistaPano S.

Características destacadas:

- Escaneo muy rápido en 2 segundos
- Calidad de imagen extraordinaria
- Exposición reducida
- No es necesario el cambio de sensor, ya que están integrados dos modernos sensores High-End-CsI
- Altura ajustable en el lado Ceph
- Cómodo de usar, sin necesidad de un segundo colimador

VistaPano S 2.0: pon un toque de color en la clínica

La luz ambiental en infinidad de tonalidades mantendrá a los pacientes en un ambiente tranquilo y relajante.

Todas las funciones a la vista

Con la intuitiva pantalla táctil de cristal de 8", su manejo es aún más sencillo. Al iniciar se selecciona solo el programa de imagen y complexión del paciente, con lo que se consigue evitar errores y se garantiza un flujo de trabajo óptimo.

Programas de toma radiográfica

Con un total de 17 programas de toma radiográfica, entre ellos 4 infantiles, cuenta con el mejor programa de diagnóstico. Además del programa panorámico estándar, VistaPano S 2.0 ofrece:

- Tomas hemifaciales a la derecha, a la izquierda o frontales
- 4 programas para niños: modo de toma con un campo de exposición más pequeño y una reducción de la dosis de un 45 – 56 % – sin pérdida de información necesaria para el diagnóstico
- 5 programas para las tomas ortogonales
- 2 programas para tomas de la articulación temporo-mandibular
- 2 programas para tomas sinusales para diagnóstico de orificios nasales

Fácil posicionamiento del paciente

Las tres líneas luminosas de posicionamiento marcan la orientación exacta del plano horizontal de Frankfurt, el plano sagital medio y el plano del canino. El posicionamiento Face-to-Face sin espejo, garantiza el contacto visual y facilita la comunicación con el paciente.

Mayor nitidez de la mordida

Con el soporte para la mordida cómoda, VistaPano S 2.0 ofrece una fijación más estable del paciente, minimizando el riesgo de obtener imágenes borrosas. El amplio y suave soporte garantiza un posicionamiento cómodo, incluso para pacientes edéntulos.

Tecnología S-Pan: diagnóstico seguro mediante imágenes extremadamente nítidas

A diferencia de los métodos convencionales, la tecnología S-Pan selecciona de forma automática las imágenes que mejor representan la anatomía real del paciente a partir de un gran número de capas paralelas. Se tienen en cuenta las desviaciones de la «dentadura media», así como la inclinación de cada uno de los dientes. El resultado es una imagen de gran claridad en la que el odóntologo encontrará fácilmente las estructuras que le interesan. Dado que la reconstrucción se ajusta a la posición real de la dentadura, los posicionamientos faltantes se „compensarán" dentro de ciertos límites. Esto resulta un ahorro de tiempo para la consulta y para el paciente ya que evita tener que repetir tomas.

VistaPano S Ceph 2.0: imágenes más rápidas

Máxima calidad con una carga de radiación mínima.

Breve tiempo de escaneado, dosis reducida, calidad de imagen insuperable

- Sin necesidad de un colimador secundario, esto se traduce por una mayor comodidad para el personal y el paciente
- También se puede regular el lado del brazo Ceph
- Modo de escaneado rápido de 1,9 segundos

Lateral cabeza L

Cabeza PA

Óptimo flujo de trabajo

VistaPano S Ceph 2.0 dispone de dos sensores High-End-CsI. Así, no es necesario el laborioso cambio de conexión entre el aparato radiográfico panorámico y el conjunto cefalográfico. Para iniciar una cefalografía, ajuste simplemente el modo de programa correspondiente.

SMV (submentón-vértice)

Waters View

Mano (carpo)

Programa radiográfico cefalográfico

Junto a los 17 programas panorámicos, ahora están disponibles también programas para tomas telerradiográficas completas:

- Lateral cabeza L
- Lateral completo cabeza
- Cabeza PA
- SMV (submentón-vértice)
- Waters View
- Mano (carpo)

VistaSoft: El centro de diagnóstico de su clínica

VistaSoft representa una solución especialmente eficiente y cómoda para la toma, el procesamiento y la representación de tomas digitales en 2D y 3D.

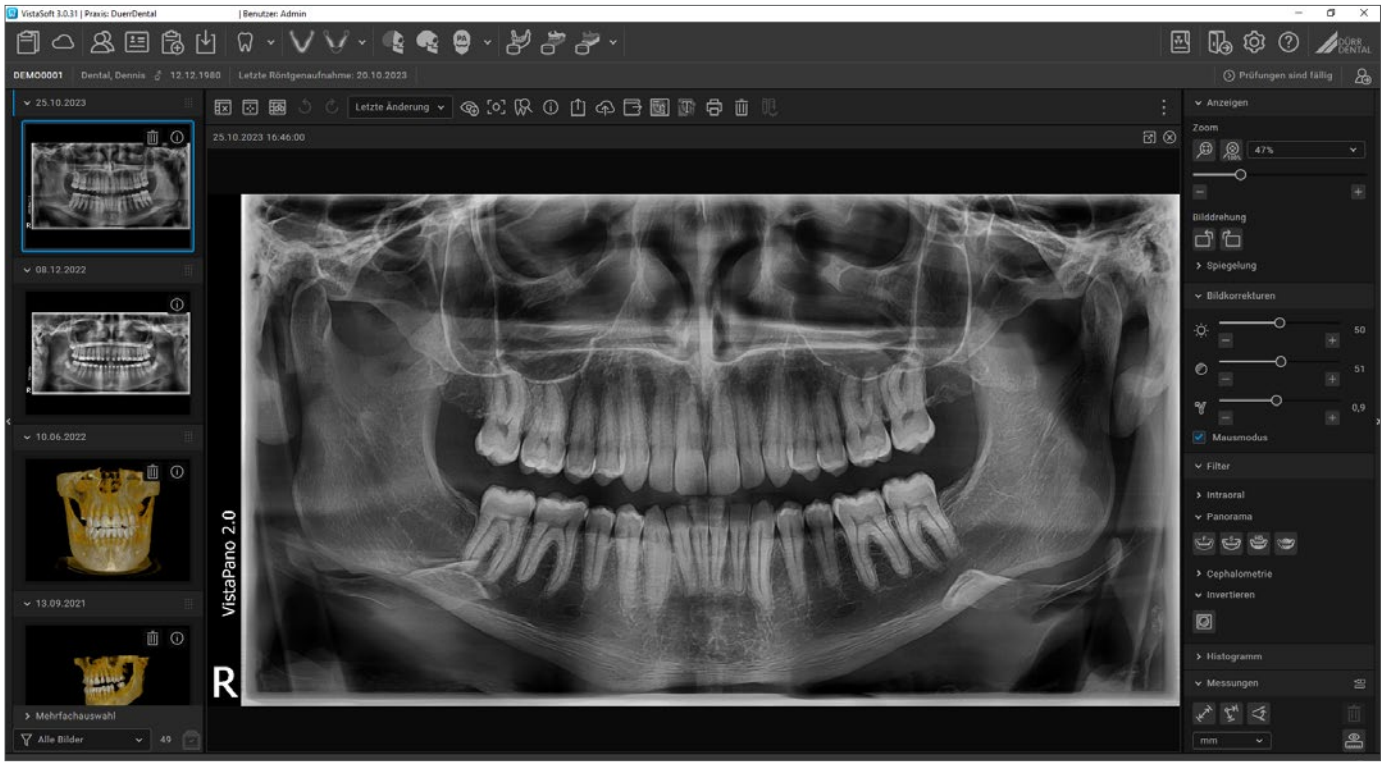

VistaSoft se maneja de forma intuitiva y abre nuevas posibilidades para un diagnóstico seguro. Se puede editar el contraste y la nitidez de las radiografías usando filtros digitales que ayudan a realizar un diagnóstico. El software tiene capacidad de red y es compatible con la exportación de archivos DICOM, así como con diferentes programas de gestión de clínicas dentales. El nuevo diseño de VistaSoft ha sido optimizado para el diagnóstico profesional y así le ofrece el mejor apoyo. Gracias al principio de un solo clic, el software se maneja de forma eficiente: con un solo clic del ratón se accede a todas las funciones necesarias para el trabajo diario. Esto permite trabajar más rápidamente que nunca.

Compare cómodamente las imágenes en el negatoscopio

VistaSoft permite la visualización de imágenes de vídeo, de radiografías y de imágenes 3D en una mesa negatoscópica digital conjunta. De esa manera se pueden consultar imágenes de diferentes fuentes para poder realizar un diagnóstico. Se pueden girar e inclinar todas las vistas 3D para una alineación óptima. Mediante un „cabezal de navegación", que siempre indica la posición actual, es fácil orientar las diferentes vistas. Todas las notas creadas en cada análisis pueden localizarse rápidamente con ayuda de una lista: con un solo clic, la vista saltará al análisis correspondiente, prescindiendo de laboriosas búsquedas.

Trabajar de forma fácil y sin límites

VistaSoft tiene capacidad de red y es compatible con todos los sistemas actuales de cámaras, escáneres y radiografías de Dürr Dental. Gracias a VistaSoft MobileConnect y a la aplicación „Imaging App" es posible consultar los datos de imagen en todo momento en un iPad.

Características destacadas:

- Todas las funciones principales en un solo „clic"
- Iconos intuitivos para un fácil manejo
- Diseño ergonómico con flujos de trabajo sencillos para un manejo eficiente
- Guardado automático: los cambios se guardan automáticamente
- Fácil trazado del canal del nervio (vista 3D)

Visualice imágenes en línea y sin conexión con VistaSoft Cloud View de forma gratuita

Ya sean imágenes intraorales, extraorales o tomas CBCT, con la aplicación de VistaSoft Cloud View podrá ver todas las modalidades dentales fácilmente desde su navegador, incluso sin conexión a internet. Tiene a su disposición las herramientas y vistas de VistaSoft. También puede editar y modificar imágenes para realizar demostraciones. Esto funciona en todas las plataformas, independientemente del software utilizado para generar las imágenes.

Visualización de imágenes en 3D sin un dispositivo CBCT específico

Cada nueva unidad de rayos X, incluye una licencia completa de rayos Xdiografías 3D para VistaSoft que le permitirá visualizar y diagnosticar imágenes 3D, incluso sin un dispositivo CBCT propio. Múltiples interfaces ponen a su libre disposición la conexión con soluciones de software de terceros y permiten la integración inmediata a sus programas de gestión de la clínica.

Migración gratuita de bases de datos

Cuando adquiera un nuevo aparato de rayos X, recibirá, además de VistaSoft, una migración gratuita de bases de datos de su antiguo software a nuestro software de visualización actual. Más información aquí:

VistaSoft AI (Inteligencia Artificial)

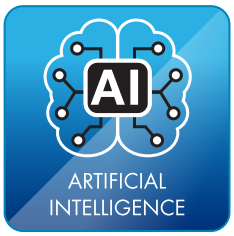

Con VistaSoft obtendrá acceso a múltiples funciones de IA que no solo mejorarán la eficiencia de su trabajo diario en la clínica, sino que también incrementarán la seguridad del diagnóstico o de las de intervenciones complejas.

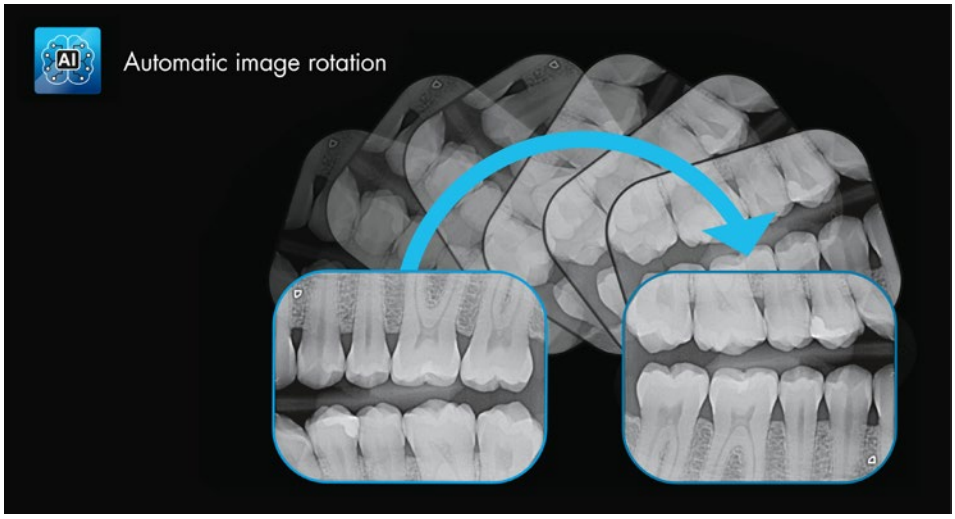

Rotación automática de la imagen

Un algoritmo basado en inteligencia artificial del software de visualización, comprueba la orientación de radiografías intraorales a partir de la anatomía visualizada y, en caso de ser necesario, corrige automáticamente la rotación de la imagen. Esto le ahorrará tiempo importante.

VistaSoft Trace

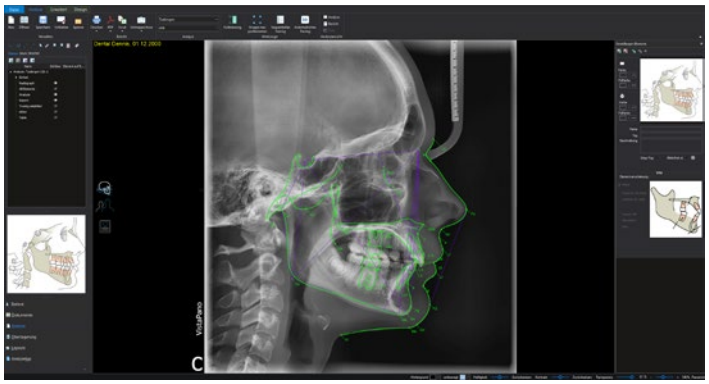

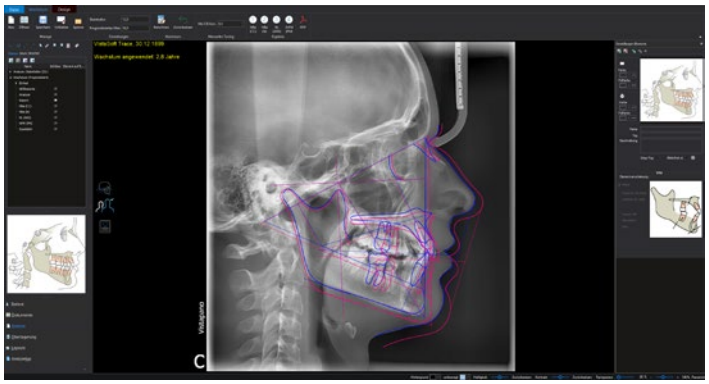

Gracias a la innovadora y amplia inteligencia artificial, con VistaSoft se realizan análisis cefalométricos en pocos segundos. La ampliación del software de fácil manejo identifica automáticamente los puntos de referencia y las siluetas de las partes blandas y las traza en las radiografías. El proceso de tratamiento también se puede supervisar con VistaSoftTrace, ya que permite superponer con facilidad los distintos puntos de tratamiento. Además, el programa ofrece la posibilidad de simular y visualizar tratamientos basados en los diferentes estudios (Rickets, Mcnamara, etc.).De este modo, el éxito de un determinado tratamiento puede ilustrarse incluso antes de empezar a trabajar.

Datos técnicos:

VistaPano S 2.0	
Generador HV de rayos X	
Tensión, corriente	60 - 99 kV, 4 - 16 mA
Tubo	
Punto Focal	0,5 mm (IEC60336)
Filtración total	2,5 mm Al eq.
Detector de imagen	
Tipo	CsI: Sensor TI
Tamaño de píxel	100 µm
Superficie de sensor activa	6 x 151,2 mm
Imágenes por segundo	287 fps
Tiempos de escaneo	
Tiempos de escaneo	Radiografía panorámica de 2,4 a 13,5 s.
Programas panorámicos	Toma panorámica de adultos en modo de escaneado rápido: 7,2 s.
Magnificación	
Magnificación	1,3
Dimensiones del aparato	
Altura máxima	2287 mm
Peso (sin/con pie fijo)	112,5/158 kg
Margen de regulación de altura	700 mm
Ancho x Largo x Alto	990 x 1160 x 2287 mm
Instalación	Montaje de pared o pie de soporte
Conexión eléctrica	
Tensión de red	200 – 240 V AC
Frecuencia	50/60 Hz
Potencia nominal	2,2 kVA
Láser de clase	
Láser de clase	1

VistaPano S Ceph 2.0		
Generador HV de rayos X		
Tensión, corriente	60 - 99 kV, 4 - 16 mA	
Tubo		
Punto Focal	0,5 mm (IEC60336)	
Filtración total	2,5 mm Al eq.	
Detector de imagen		
Tipo	CsI: Sensor TI	CsI: Sensor TI
Tamaño de píxel	100 µm	100 µm
Superficie de sensor activa	6 x 151,2 mm	15,6 x 259,2 mm
Imágenes por segundo	287 fps	109 fps
Tiempos de escaneo		
Tiempos de escaneo	Radiografía panorámica de 2,4 a 13,5 s.	
Programas Ceph:	Toma cabeza lateral En modo de escaneado rápido: 1,9 seg.	
Magnificación		
Magnificación	1,3	1,14
Dimensiones del aparato		
Altura máxima	2287 mm	
Peso (sin/con pie fijo)	134,8/180,3 kg	
Margen de regulación de altura	700 mm	
Ancho x Largo x Alto	1900 x 1160 x 2287 mm	
Instalación	Montaje de pared o pie de soporte	
Conexión eléctrica		
Tensión de red	200 – 240 V AC	
Frecuencia	50/60 Hz	
Potencia nominal	2,2 kVA	
Láser de clase		
Láser de clase	1	

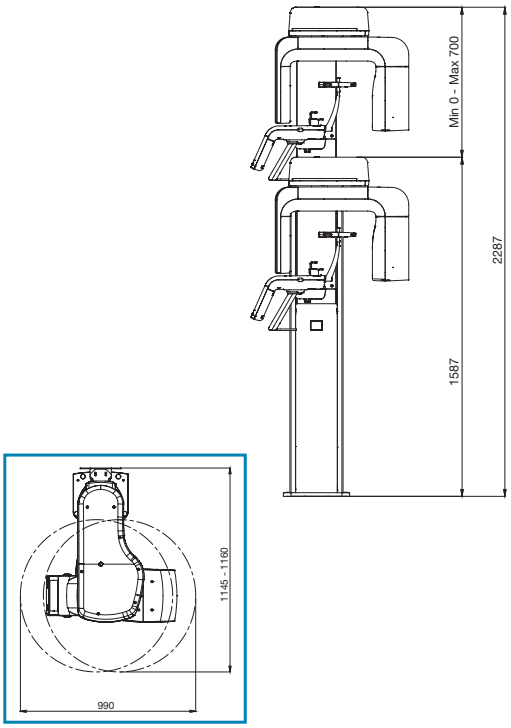

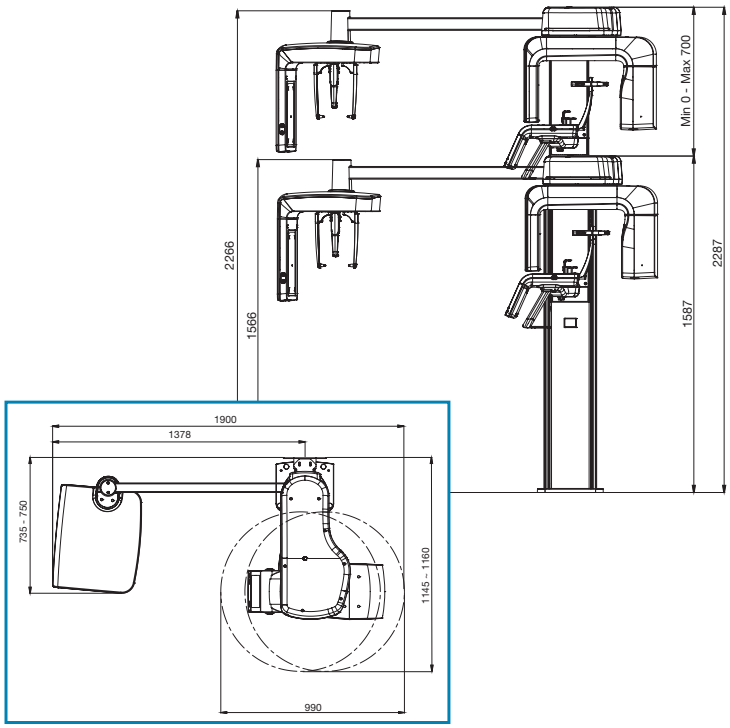

¿Quiere saber más?

›› www.duerrdental.com

VistaScan

VistaIntra

VistaPano

VistaVox

VistaCam

VistaRay

VistaSoft

Accesorios

P007-772-04/T10 Reservado el derecho de efectuar modificaciones técnicas

DÜRR DENTAL MEDICS IBERICA S.A.U.
C/Serra de la Salut, 11 – Nave 6
Pol. Ind. Santiga
08210 Barbera del Valles
Barcelona (España)
www.duerrdental.com
info@durrdental.com

DÜRR DENTAL

THE BEST, BY DESIGN